Filtros de vacío tipo taza VFT

- Protección óptima del generador de vacío contra suciedad y deterioro
- Ideal como filtro previo y filtro fino
- Elemento filtrante de acero inoxidable (100 µm)
- Larga duración, se pueden limpiar varias veces y utilizarse de nuevo
- Vaso de filtro de PA transparente
- Grado de suciedad inmediatamente reconocible



Tipo	MiCRO	Repuesto filtro
VFT G1/4-IG 100	0.370.100.120	0.370.100.132
VFT G3/8-IG 100	0.370.100.123	0.370.100.135
VFT G1/2-IG 100	0.370.100.126	0.370.100.135
VFT G3/4-IG 100	0.370.100.129	0.370.100.138

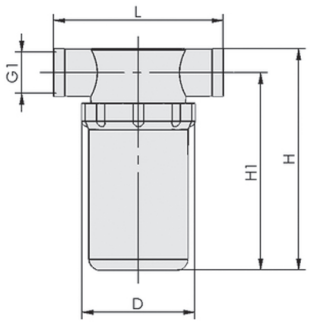

Tipo	D	G1	H	H1	L	Flujo nominal (l/min)	Flujo nominal (m^3/h)	Peso		
VFT G1/4-IG 100	48	G1/4”	60	50	76	140	8,4	47		
VFT G3/8-IG 100	48,5	G3/8”	101	88	77,2	290	17,4	79		
VFT G1/2-IG 100	48,5	G1/2”	101	88	77,2	320	19,2	76		
VFT G3/4-IG 100	75	G3/4”	137	118	90,5	770	46,2	164		