Los filtros Submicrónicos y de Carbón Activado poseen un amplio campo de aplicación en diferentes Industrias. Los mismos se utilizan para mejorar el grado de filtrado, la eliminación de restos de aceite y olores. NO son aptos para industrias farmaceuticas o alimenticias donde el aire se encuentra en contacto con el producto.



Filtros submicrónicos

Tipo	Unidad filtro submicrónico con triple etapa de coalescencia, desarrollado para obtener una depuración del aire comprimido
Posición	Vertical, con el vaso hacia abajo
Temperaturas	1,5...50 ºC
Presión de trabajo	0...10 bar
Poder filtrante	99,999 %
Sólidos	> 0,01 µ
Drenaje condensados	Manual: standard. Semiautomático (por caída de presión) o automático
	Ver página 7.6.0.0
Conexiones	G1/8" y G1/4"
Caudal	125 l/min (a 6 bar, Δp 0,1bar)
Caída de presión	0,07 bar (con elemento nuevo)
	0,3 bar (con elemento saturado)
Accesorios y repuestos	Ver página 7.7.1.1

Se recomienda instalar un filtro de 5µ antes de los filtros submicrónicos.

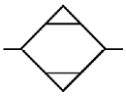

Descripción	ØG	MiCRO
Unidad Filtro submicrónico QBM0	G 1/8"	0.104.009.121
	G 1/4"	0.104.009.122

Filtros de carbón activado

Tipo	Unidad filtro de carbón activado con triple etapa de coalescencia, desarrollado para obtener una depuración del aire comprimido
Posición	Vertical, con el vaso hacia abajo
Temperaturas	1,5...50 ºC
Presión de trabajo	0...10 bar
Poder filtrante	99,999 %
Aceite residual	0,01 mg/m^3
Drenaje condensados	Manual
Conexiones	G1/8" y G1/4"
Caudal	125 l/min (a 6 bar, Δp 0,1bar)
Caída de presión	0,07 bar (con elemento nuevo)
	0,3 bar (con elemento saturado)
Accesorios y repuestos	Ver página 7.7.1.1

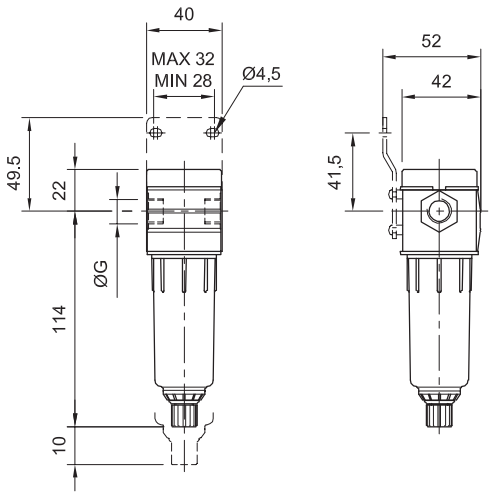

Se recomienda instalar un filtro submicrónico antes de los filtros de carbón activado.

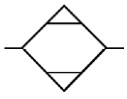

Descripción	ØG	MiCRO
Unidad Filtro de carbón activado QBM0	G 1/8"	0.104.009.021
	G 1/4"	0.104.009.022