Tipo.....	Válvula 3/2 NC cuya función es la de habilitar el suministro de aire, o interrumpirlo poniendo a descarga el circuito
Actuaciones posibles.....	Mando eléctrico, piloto 15mm, con actuador manual monoestable, autoalimentada neumaticamente
	Mando neumático
Posición de trabajo.....	Indistinta
Temperaturas.....	0...50 °C (32...122 °F)
Presión de trabajo	2...8 bar (29...116 psi)
Conexiones de trabajo....	G 1/4” (directa)
	G1/8”y G3/8” (mediante bridas)
Conexión de escape.....	G1/8” con silenciador incorporado
Accesorios y repuestos ..	Ver página 7.7.1.1



	Descripción	ØG	Mando neumático	Mando eléctrico
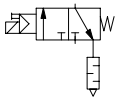	Válvula de presurización y descarga QBM1	G 1/4”	0.103.010.332	0.103.010.432/---

QBM 1	
Ø	A
G 1/8”	73
G 3/8”	85

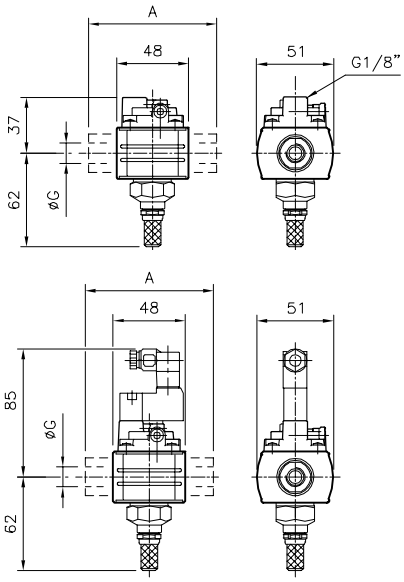

Código adicional / ---	Tensión
901	220/230V - 50/60Hz
902	110V - 50/60Hz
903	24V - 50/60Hz
923	24 Vcc
913	12 Vcc

Reemplazar los guiones luego de la barra por los valores de la tabla, según la tensión seleccionada para el solenoide.
Ejemplo: 0.103.009.532/ - - - *con tensión 220V 50Hz, debe solicitarse:* 0.103.009.532/ *901.*

Para más características de los solenoides, ver pag. 2.6.1.1 de este manual.

Incluido con la unidad:

-***Elemento de unión de módulos,*** para montaje en batería



Solicitar por separado (pag. 7.7.1.1):

- ***Kits de Bridas,*** para G1/8” y G3/8”

- **Soporte trasero,** correspondiente de acuerdo a la necesidad de montaje

