Tipo.....	Unidad utilizada para presurizar en forma lenta y progresiva los circuitos, brindando así condiciones de seguridad tanto a los componentes como a los operadores
Actuación.....	Autoalimentada neumática: La válvula realiza la apertura total al alcanzar en la cámara secundaria un nivel de presión igual al 50% del valor de la presión de alimentación Mando electroneumático: La válvula realiza la apertura total cuando recibe la señal eléctrica
Temperaturas.....	-20...60 ºC (-4...140 ºF)
Presión de trabajo	Mdo.neumático 0...10 bar, Mdo.eléctrico 0...8 bar
Presión de disparo.....	Mdo.neumático: 50 % de la presión de alimentación Mando eléctrico: 0...8 bar
Tiempo de disparo.....	Regulable
Conexiones.....	G 1/4”(directa) G1/8”y G3/8”(mediante bridas)
Accesorios y repuestos ..	Ver página 7.7.1.1



*Códigos en **Negrita:** entrega inmediata, salvo ventas.*

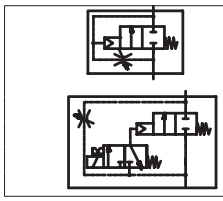

Descripción	ØG	Mando neumático	Mando eléctrico
Válvula de presurización progresiva QBM1	G 1/4”	**0.103.009.832**	0.103.009.932/---

Nota: Para flujo invertido, solicitar a pedido

QBM 1	
Ø	A
G 1/8”	73
G 3/8”	85

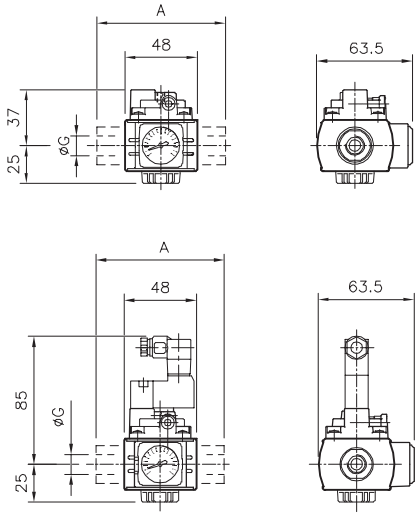

Código adicional / ---	Tensión
901	220/230V - 50/60Hz
902	110V - 50/60Hz
903	24V - 50/60Hz
923	24 Vcc
913	12 Vcc

Reemplazar los guiones luego de la barra por los valores de la tabla siguiente, según la tensión seleccionada para el solenoide. Ejemplo: 0.103.009.932/ - - - con tensión 220V 50Hz, debe solicitarse: 0.103.009.932/ 901.

Para más características de los solenoides, ver pag. 2.6.1.1 de este manual.

Incluido con la unidad:

-***Elemento de unión de módulos,*** para montaje en batería



Solicitar por separado (pag. 7.7.1.1):

- ***Kits de Bridas,*** para G1/8” y G3/8”

- **Soporte trasero,** correspondiente de acuerdo a la necesidad de montaje

