Tipo	Módulo con presostato regulable, emite una señal eléctrica ante la presencia de una señal neumática cuyo valor de presión puede variarse
Posición de trabajo	Indiferente
Campo de regulación	1...16 bar (14,5...232 psi)
Conexión eléctrica	DIN 43650-A
Grado de protección	IP 65
Histéresis	15...25 % (de plena escala)
Poder de ruptura	Máx. 5 A - Máx. 250 V
Potencia de contacto	600 VA / 75 W
Temperaturas	-25...+80°C (-13...+176°F)
Conexiones	G 1/2” (directa) G1/4”, G3/8”, G3/4” y G1” (mediante bridas)
Accesorios y repuestos	Ver página 7.7.1.2



Descargar instructivo presostato

	Descripción	ØG	MiCRO
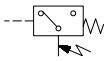	Módulo presóstato QBM4	G1/2”	0.103.009.664

QBM 4	
Ø	A
G 1/4”	110
G 3/8”	110
G 3/4”	132
G 1”	132

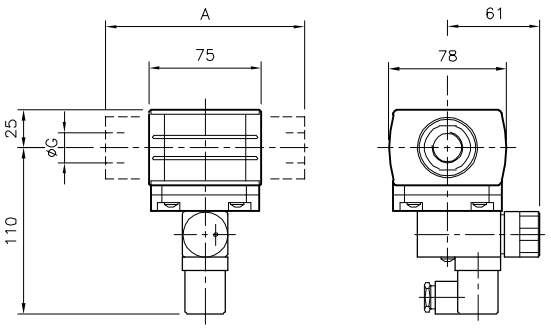

Incluido con la unidad:

-***Elemento de unión de módulos,*** para montaje en batería



Solicitar por separado (pag. 7.7.1.2):

- ***Kits de Bridas,*** para G1/4”, G3/8”, G3/4” y G1”

- **Soporte trasero,** correspondiente de acuerdo a la necesidad de montaje

