MiCRO

Filtro de sustancias higroscópicas o depuradoras

Serie QBM4 G1/2''

Tipo.....	Unidad filtro que permite ser cargado con sustancias higroscópicas (silicagel) o purificadoras (carbón activado), para mejorar la calidad del filtrado en casos especiales. Poseen cuerpo metálico, protección de vaso plástico (metálico a pedido) y desarme a bayoneta
Aplicación	Usar siempre luego de un filtro submicrónico,si es cargado con silicagel o si es cargado con carbón activado. Terminar siempre con otro filtro de 5µ
Posición de trabajo.....	Vertical, con el vaso hacia abajo
Temperaturas.....	Máx. 60 °C (150 °F)
Presión de trabajo	0...10 bar (0...145 psi)
Conexiones.....	G 1/2'' (directa) G1/4", G3/8", G3/4" y G1" (mediante bridas)
Carga de repuesto.....	Kit de 1 kg de Silicagel (sirve para 7 cargas)
Accesorios y repuestos ..	Ver página 7.7.1.2



	Descripción	ØG	MiCRO
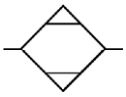	Unidad Filtro de sustancias higroscópicas o depuradoras QBM4	G 1/2''	0.103.006.264

Kit de Silicagel (pote de 1 kg): 0.101.000.056. El pote sirve para realizar 7 cargas completas. El color del material de carga nuevo es azul, y se torna color rosado al estar saturado, siendo preciso su reemplazo en estos casos.

QBM 4	
Ø	A
G 1/4"	110
G 3/8"	110
G 3/4"	132
G 1"	132

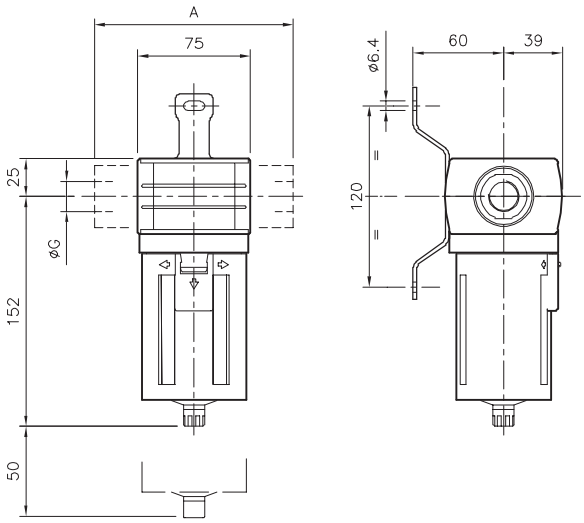

7

-Elemento de unión de módulos,
para montaje en batería



- ***Soporte trasero***
de montaje

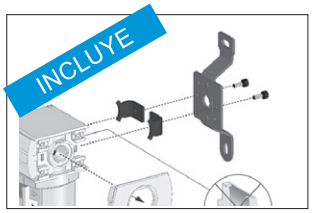

Solicitar por separado (pag.7.7.1.2):
- ***Kits de Bridas,*** para G1/4'', G3/8'', G3/4'' y G1''.

