Los filtros Submicrónicos y de Carbón Activado poseen un amplio campo de aplicación en diferentes Industrias. Los mismos se utilizan para mejorar el grado de filtrado, la eliminación de restos de aceite y olores. NO son aptos para industrias farmaceuticas o alimenticias donde el aire se encuentra en contacto con el producto.



Filtros submicrónicos

Tipo.....	Unidad filtro submicrónico o coalescente, con cuerpo y vaso metálico con visor de nivel
Posición.....	Vertical, con el vaso hacia abajo
Temperaturas.....	-6ºC...80 ºC (20ºf ...175ºF)
Presión de trabajo	1...17,5 bar (drenaje manual). 1....10 bar (drenaje autom.)
Sólidos.....	> 0,01 micron
Remoción de aceite.....	+99,9%
Cont. aceite removido.....	Máx.0,01 ppm a 21°C
Drenaje condensados.....	Manual, opcional automático (Ver pag. 011)
Conexiones.....	G 1" y G 1½"
Caudal	3420 Nl/min, (P1: 6,8 bar, Δp:1)
Accesorios y repuestos ..	Ver página 7.7.1.3

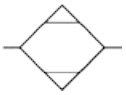

Descripción	ØG	Presión	MiCRO
Filtro submicrónico QBML6	G 1"	0...17,5 bar	0.107.009.186
Filtro submicrónico QBML8	G1½"	0...17,5 bar	0.107.009.188

Al instalar filtros submicrónicos, se recomienda colocar primero un filtro de 5µ.

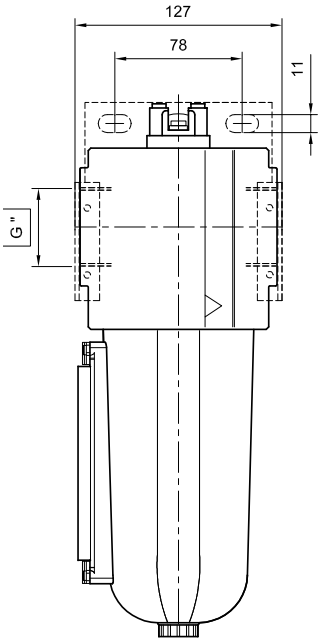

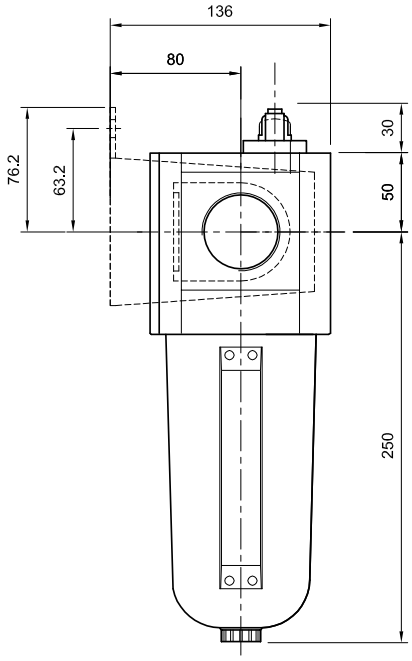

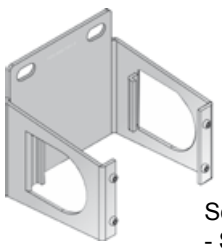

Solicitar por separado
- **Soporte trasero:** 0.107.000.031

Series QBML 6, QBML 8 y QBML 9

NUEVO

Accesorios	QBML6-8	QBML9
Elemento de unión de módulos	**0.107.000.030**	-
Soporte p/ montaje a pared 1 elemento (Filtro, Lubricador)	**0.107.000.031**	-
Soporte p/montaje a pared 2 o más elementos	**0.107.000.040**	-
		-
Drenaje automático interno por flotador	**0.101.000.095**	**0.101.000.095**
Drenaje manual	**0.107.000.061**	**0.107.000.061**
Manómetro Ø40 R 1/8" (0...16 bar)	**0.100.000.050**	-
Manómetro Ø40 R 1/8" (0...20 bar)	**0.100.000.063**	-
Manómetro Ø50 p/tablero R 1/8" (0...16 bar)	**0.100.000.005**	-
Manómetro Ø50 p/tablero R 1/8" (0...20 bar)	**0.100.000.006**	-

Kits de reparación	QBML6-8	QBML9
Elemento filtrante plástico 5 µ	**0.107.000.039**	**0.107.000.080**
Elemento filtrante plástico 40 µ	**0.107.000.041**	**0.107.000.079**
Cartucho para filtro submicrónico	**0.107.000.057**	-
Membrana para regulador	**0.107.000.058**	**0.107.000.082**
Guarniciones filtro	**0.107.000.060**	**0.107.000.078**
Guarniciones regulador	**0.107.000.059**	**0.107.000.081**
Guarniciones lubricador	**0.107.000.066**	**0.107.000.083**
Guarniciones filtro-regulador	**0.107.000.067**	-